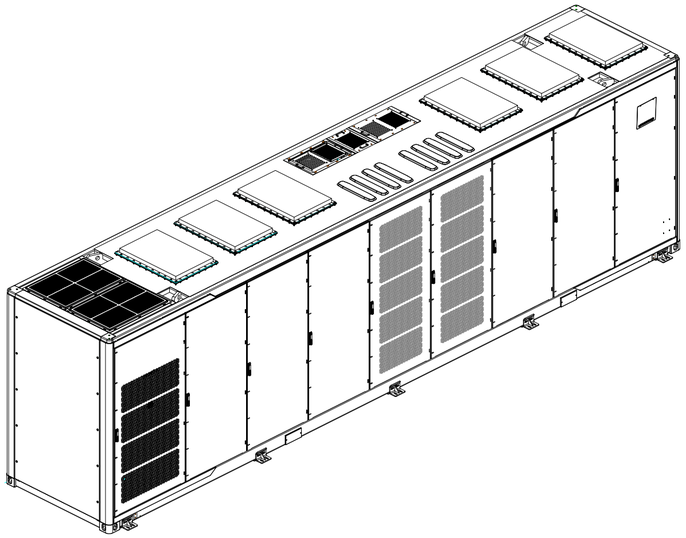

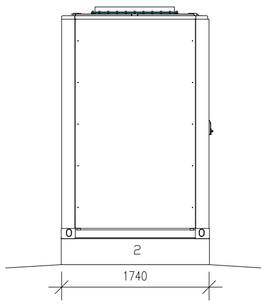

Julkisivu

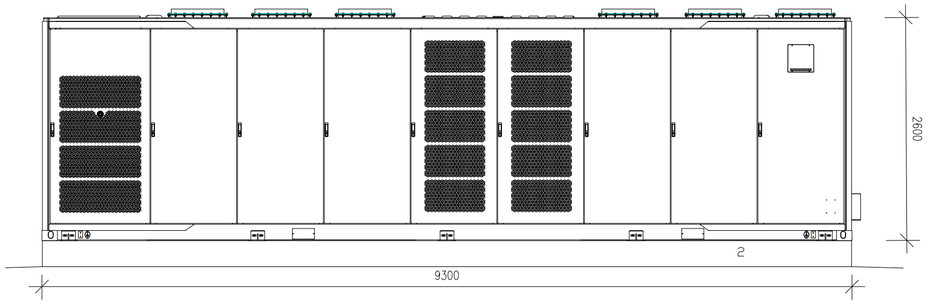

Julkisivu

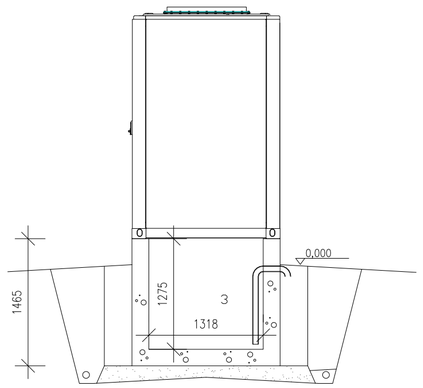

Leikkaus

Pohjapiirros
Vaihtoehto 1 palo-osastointi

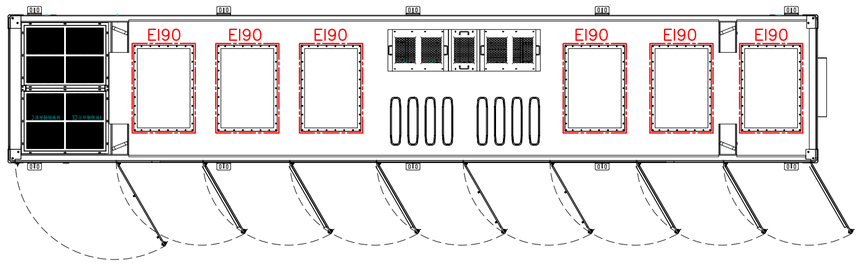

Pohjapiirros
Vaihtoehto 2 palo-osastointi

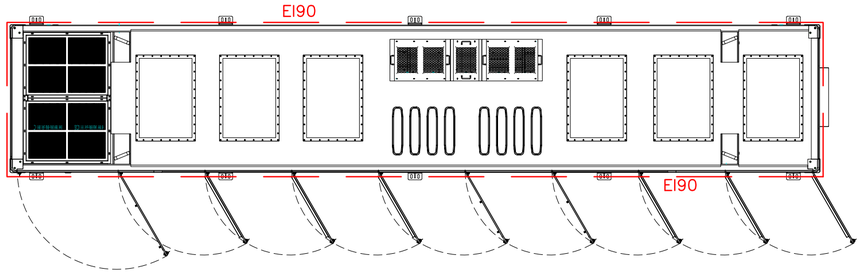

KERROSALA: 16.5 k-m².
TILAVUUS: 42.0 m³.

1. MAALATTU , SÄÄNKESTÄVÄ PROFIILITERÄS, VIHREÄ (RAL 6009) .
2. PERUSTUS- JA KUIVATUSRATKAISU SEKÄ ROUTAERISTYS RAKENNESUUNNITELMAN MUKAAN.
3. ÖLJYNKERUUALLAS. EI ALLASTA JOS NS. KUIVAMUUNTAJA

PERUSTUS JA RAKENTEET PERUSTUS- JA RAKENNESUUNNITELMAN MUKAAN.

LOPULLINEN AKKULAITETILAN RATKAISU JA SUUNNITELMA LAITETOIMITTAJAN MUKAAN.

Jos ei osastointia, etäisyyden akkupalo-osastojen välillä tulee olla 20 m.

Palo-osaston sisällä jos palokuormaa, tulee etäisyyden olla yli 2.5 metriä.

Akkuyksiköiden (palo-osasto) väli tulee olla 8 metriä.

K,osa / Kylä — Korttel / Tila — Tontt / Rnro	Viranomaisen arkistointimerkintöjä varten
Rakennusohjelmanpiste: UUDISRAKENTAMINEN	Piirustuslaji: PÄÄPIIRUSTUS — Juoks. nro
Rakennuskohteen nimi ja osoite: Aurinkoenergiapuisto, Musantie, 07980 Loviisa	Piirustuksen sisältö: AKKULAITETILA, POHJAPIIRUSTUS, JULKISIVUT JA YLEISLEIKKAUS — Mittakaavat 1:50
Tilatohtorit Oy, Tilo- ja kaavatohtorit — Heikinkatu 23, FIN-90100 OULU, Tel. +358-(0)40 777 1188, www.tilatohtorit.fi	Projekti nro: 1079 — Pvm. 9.12.2024
Pääsuunnittelija: Kai Tolonen, arkkit. — Allek.	Suunnittelualla — Piir. nro: ARK 325 — Revisio
Proj.arkkit./ins./rakennussuun.: Eero Tolonen, ins	
Piirtäjä: Toni Maunula — Tark./Hyv.	